Metalica®

TRADIȚIE ȘI INOVAȚIE

INSTRUCȚIUNI DE FUNCȚIONARE ÎNTREȚINERE, INSTALARE ȘI REPARAȚII PENTRU PLITA DE GĂTIT CU GAZE ÎNCASTRATĂ

METALICA

ATENȚIONĂRI

Maşina de gătit este reglată pentru gaze petrolier lichefiate G30(GPL).

Înaintea instalării verificaţi dacă presiunea de alimentare cu gaze corespunde cu cea specificată pe eticheta maşinii. Presiunea normală de alimentare pentru gaze petrolier lichefiate (G 30) este 30mbar (min 25 mbar - max 35 mbar) iar pentru gaze naturale (G 20) este 20 mbar (min 18 mbar - max 25 mbar).

Instalarea trebuie făcută de un instalator autorizat conform normelor în vigoare sau de către unităţile de service autorizate conform reglementărilor legale, pe cheltuiala beneficiarului produsului. .

În vederea respectării presiunii de alimentare cu gaze naturale este necesară montarea unui regulator de presiune reglat la o presiune de 200 mm coloană de apă(20 mbar) pe conductă, iar pentru racordarea la butelia de gaz petrolier lichefiat se foloseşte un regulator de presiune reglat la o presiune de 300 mm coloană de apă (30 mbar). .

Pentru a preveni eventualele acumulări de gaze în încăperea în care este instalat aparatul de gătit cu gaz, este obligatorie montarea unui detector automat de gaz (conform Ordin A.N.R.E. nr. 5/2009) cu limita de sensibilitate de cel puţin 2% metan în aer, care acţionează asupra robinetului de închidere (electroventil) a conductei de alimentare cu gaze a aparatelor consumatoare de combustibili gazoşi.

Schimbarea ajutajelor pentru trecerea de la un tip de gaz la altul şi reglajul aferent se face contra cost pe cheltuiala beneficiarului produsului. .

În cazul în care presiunea gazului nu este corespunzătoare, cheltuiala de service va fi suportată de beneficiarul produsului. .

Garanţia se pierde în următoarele condiţii: .

-pentru neprezentarea la solicitarea reparaţiei a chitanţei/facturii originale de cumpărare a produsului împreună cu instrucţiunile de utilizare care conţin certificatul de garanţie având rubricile completate. .

-datorită depozitării, transportului şi manipulării incorecte (în neconcordanţă cu marcajele de pe ambalaj). .

-nerespectarea parametrilor de alimentare specificaţi în instrucţiuni .
(ex. presiunea de gaz). .

-pentru racordarea produsului la reţeaua de gaze, reparaţii, modificări şi verificări asupra produsului făcute de către persoane sau firme neautorizate. .

-utilizarea produsului în scopuri industriale, comerciale sau altele decât cel pentru care a fost conceput. .

-păstrarea produsului în condiţii improprii, expunerea acestuia la acţiunea substanţelor chimice, corozive, intemperii. .

Utilizatorul produsului va pune la dispoziţia service-ului autorizat conform reglementărilor legale piesele înlocuite în vederea returnării acestora la furnizorul produsului. .

Metalica

Aceste instrucţiuni se folosesc pentru plita de gătit cu gaze incastrată "METALICA" cu următoarele modele:
1695 PIR
1695 PIAR
1695 PIAR-S
1695 PIAUR-S

CUPRINS

1. INSTRUCŢIUNI DESTINATE UTILIZATORULUI

1.1 Atenţionări pentru utilizator pag. 3
1.2 Descrierea produsului pag. 4
1.3 Funcţionarea plitei de gătit pag. 6
1.4 Întreţinerea plitei de gătit pag. 7

2. INSTRUCŢIUNI DESTINATE INSTALATORULUI

2.1 Atenţionări pentru instalator pag. 9
2.2 Modul de instalare, reglare şi reparare pag. 9
2.3 Lista pieselor de schimb pag. 14
2.4 Schema electrică pag. 15
2.5 Declaraţie de conformitate pag. 16

1. INSTRUCŢIUNI DESTINATE UTILIZATORULUI

1.1. ATENŢIONĂRI PENTRU UTILIZATOR

! Înainte de a utiliza aparatul citiţi aceste instrucţiuni de utilizare şi instalare cu atenţie. Ele conţin informaţii importante referitoare la siguranţa dumneavoastră, cât şi la modul de folosire şi de întreţinere ale aparatului. Păstraţi aceste instrucţiuni de utilizare şi instalare pentru un eventual nou proprietar în cazul înstrăinării aparatului. .

! Păstraţi instrucţiunile pentru o eventuală lectură ulterioară.

! Aceste instrucţiuni de utilizare şi instalare sunt valabile pentru mai multe modele.

! Aveţi în vedere în special instrucţiunile referitoare la modelul dumneavoastră.

! Despachetaţi aparatul şi controlaţi-l dacă prezintă defecţiuni datorate transportului. Aparatele defecte nu se vor lua în exploatare: adresaţi-vă Service-ului.

! După ce aţi despachetat aparatul amplasaţi-l în locul destinat pentru aceasta.

! **Acest aparat este destinat numai pentru uz casnic, nu se foloseşte în scopuri comerciale, industriale sau altele decât cel pentru care a fost conceput.**

! Utilizarea unui aparat de gătit conduce la producere de căldură şi de umiditate în incinta unde el este instalat. Asiguraţi o bună aerisire a bucătăriei: menţineţi deschise orificiile naturale de aerisire sau, instalaţi un dispozitiv mecanic de aerisire (hotă de aerisire mecanică). .

! O utilizare intensivă şi prelungită a aparatului poate necesita o aerisire . suplimentară, de exemplu deschiderea unei ferestre sau o aerisire mai eficace, de exemplu mărirea puterii ventilaţiei mecanice, dacă aceasta există. .

! **Nu lăsaţi plita de gătit fără supraveghere dacă arzătoarele sunt aprinse !**

! **Este interzis ca furtunul flexibil să treacă prin spatele pliei şi nu trebuie să vină în contact cu pereţii cuptorului dacă acesta este instalat sub plită.**

! **Părţile accesibile pot fi fierbinţi atunci când se utilizează plita de gătit.**

! **Îndepărtaţi copiii de aparat!** .

! **"Acest aparat trebuie instalat conform reglementărilor în vigoare şi utilizat numai în spaţii bine aerisite. Consultaţi instrucţiunile înaintea instalării şi utilizării acestui aparat."** .

! **Plita de gătit trebuie conectată obligatoriu la o priză cu contact de protecţie (împământare) care să rămână accesibilă.** .

RECICLAREA ECOLOGICĂ

- Pentru a împiedica utilizarea aparatelor scoase din uz, faceţi-le inutilizabile prin lovire. .
- Pentru a recicla ecologic plita de gătit o puteţi preda la un centru de recuperare şi revalorificare.Pentru detalii în acest sens contactaţi autorităţile locale sau magazinul de unde l-aţi cumpărat. .
- Predaţi ambalajul la un centru de recuperare pentru a fi reciclat ecologic. Toate materialele de ambalare sunt reciclabile ecologic şi recuperabile. .
- Prin recuperarea şi reciclarea ambalajelor se reduce consumul de materii prime şi cantitatea de resturi menajere. Aceasta protejează rezervele de materii prime şi mediul ambiant. .

1.2. DESCRIEREA PRODUSULUI

Plita de gãtit cu gaze încastratã, "METALICA" este un aparat de uz casnic destinat preparãrii hranei. Prin construcţie şi execuţie este un produs de finisaj superior, cu utilizare şi întreţinere uşoarã şi funcţionare economicã.

Plita este echipatã cu 4 arzãtoare alimentate cu combustibil gazos şi în funcţie de model poate fi dotatã cu aprindere electronicã şi dispozitiv de siguranţã.

1.2.1. PÃRŢI COMPONENTE

PLITÃ DE GÃTIT CU GAZ ÎNCASTRATÃ 1695 PI AR-S

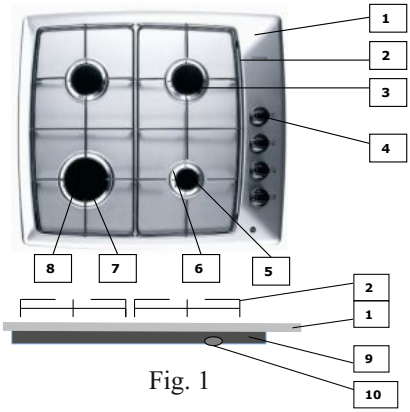

Fig. 1

1. Corp plitã
2. Grãtar plitã
3. Arzãtor semirapid
4. Buton arzãtor plitã
5. Termocuplã
6. Arzãtor auxiliar
7. Aprindere electronicã
8. Arzãtor rapid
9. Capac închidere
10. Racord gaze

PLITÃ DE GÃTIT CU GAZ ÎNCASTRATÃ 1695 PI AUR-S

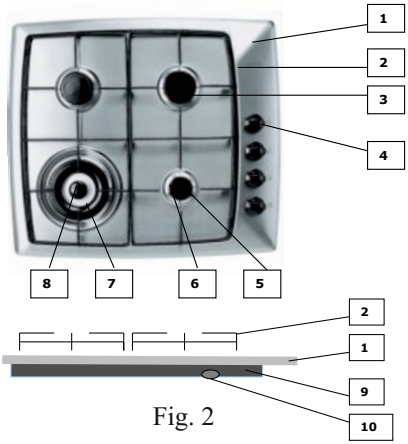

Fig. 2

1. Corp plitã
2. Grãtar plitã
3. Arzãtor semirapid
4. Buton arzãtor plitã
5. Termocuplã
6. Arzãtor auxiliar
7. Aprindere electronicã
8. Arzãtor ultrarapid triplã coroanã
9. Capac închidere
10. Racord gaze

1.2.2. CARACTERISTICI TEHNICE

- Dimensiuni de gabarit:
  - înălţimea 90 ± 5 mm
  - lăţimea 530 ± 5 mm
  - adâncimea 600 ± 5 mm
  - masa 6 - 7 Kg
  - dimensiunea ţevii racord G 1/2; G 3/8; F16
- Clasa aparatului 3
- Categoria aparatului $\mathbf{II_{2H3B/P}}$
- Presiunea normală de alimentare cu gaze:
  - pentru G30 30 mbar
  - pentru G20 20 mbar
- Debitul caloric nominal total (ΣQ_n)
  - pt. model 1695 PI R, PI AR, PI AR-S 7,25 kW; 527 g/h
  - pt. model 1695 PI AUR-S 8,00 kW; 581 g/h
- Tensiunea de alimentare 230V;50Hz
- Puterea nominală a bobinei 0,6 W

- Caracteristicile arzătoarelor:

Pentru model 1695 PI R, PI AR, PI AR-S — Tabelul 1

Nr crt	Denumire arzător	Amplasare pe plită	Debit caloric (kW)		Diametru ajutaj F (mm)		Debit de gaz	
			N	E	G30	G20	G30 (g/h)	G20 (l/h)
1	auxiliar	drt. faţă	1,00	0,35	0,50	0,77	73	95
2	semirapid	drt. spate	1,75	0,44	0,65	0,97	127	167
3	semirapid	stg. spate	1,75	0,44	0,65	0,97	127	167
4	rapid	stg. faţă	2,75	0,69	0,85	1,25	200	262
		TOTAL	7,25				527	691

Pentru model 1695 PI AUR-S — Tabelul 2

Nr crt	Denumire arzător	Amplasare pe plită	Debit caloric (kW)		Diametru ajutaj F (mm)		Debit de gaz	
			N	E	G30	G20	G30 (g/h)	G20 (l/h)
1	auxiliar	drt. faţă	1,00	0,35	0,50	0,77	73	95
2	semirapid	drt. spate	1,75	0,44	0,65	0,97	127	167
3	semirapid	stg. spate	1,75	0,44	0,65	0,97	127	167
4	ultrarapid	stg. faţă	3,50	0,88	0,93	1,40	254	333
		TOTAL	8,00				581	762

Modele constructive:

	MODEL			
	1695 PI R	1695 PI AR	1695 PI AR-S	1695 PI AUR-S
Arzãtoare plitã: - auxiliar - semirapid - rapid - ultrarapid	 1 2 1	 1 2 1	 1 2 1	 1 2 1
Aprindere electronicã	NU	DA	DA	DA
Robinete: - simple, cu o cale şi cu economic reglabil - simple, cu o cale şi cu economic reglabil şi cu dispozitiv de siguranţã	 4 -	 4 -	 - 4	 - 4
Plitã: - din tablã, emailatã alb sau color - din tablã INOX	 DA DA	 DA DA	 DA DA	 DA DA

Specificaţii:

PI - plitã încastratã;
A - aprindere elctronicã;
R - arzãtor rapid;
UR - arzãtor ultrarapid (COROANÃ TRIPLÃ);
S - dispozitiv de siguranţã

1.3. FUNCŢIONAREA PLITEI DE GÃTIT

După instalare, aparatul (reglat în caz de nevoie pentru tipul de gaz utilizat) poate fi pus în funcţiune, respectiv se poate aprinde oricare arzãtor după deschiderea robinetului corespunzãtor prin intermediul apãsãrii şi rotirii spre stânga pânã la poziţia, deschis maximum a butonului de comandã corespunzãtor.

Butoanele comandã admisia gazului la arzãtoarele de pe plitã. .

Corespondenţa dintre arzãtor şi butonul de comandã se poate identifica prin semnul de deasupra butonului de comandã. În jurul butoanelor, existã 3 semne distincte corespunzãtoare urmãtoarelor poziţii de funcţionare a arzãtoarelor:

,, O " poziţie închis;
flacãrã mare, deschis maximum (debit maxim);
flacãrã micã, deschis economic (debit redus);

Aprinderea unui arzãtor se realizeazã prin buton, care comandã atât aprinderea electronicã cât şi valva de siguranţã la modelele de plitã dotate cu astfel de dispozitive. Se menţine butonul apãsat timp de 5-6 secunde pentru a permite scânteii produse de electrod sã aprinã gazul. .

La modelele cu robinete cu siguranţă, după aprindere, robinetul se ţine apăsat aprox. 15 sec. pentru ca valva de siguranţa să preia controlul admisiei gazului.

Aceste dispozitive închid automat alimentarea cu gaz a robinetului în cazul în care flacăra arzătoarelor se stinge accidental, datorită revărsării preparatelor din vasele în care se gătesc, opririi alimentării cu gaz din reţeaua principală sau a curenţilor puternici de aer din încăpere. .

Arzătoarele de pe plită se folosesc pentru fierbere. Fierberea este mai rapidă în vase de aluminiu, ceva mai lentă în vase emailate uşoare (subţiri), lentă în vase emailate grele şi foarte lentă în vase de sticlă termorezistentă sau ceramice. Arzătoarele sunt folosite cu randament maxim atunci când vasul acoperă complet flacăra arzătorului. (Fig. 3) .

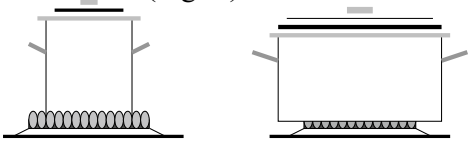

Incorect Corect

Fig. 3

Diametrele vaselor care pot fi utilizate pe fiecare arzător în parte sunt următoarele:

arzător ultrarapid (coroană triplă)	minim 260 mm
arzător rapid	minim 165 mm
arzător semirapid	minim 140 mm
arzător auxiliar	minim 100 mm

Prăjirea şi fierberea în vase care nu acoperă complet flacăra arzătorului se face numai cu flacăra economică.Se recomandă acoperirea cu capace a vaselor puse la fiert pentru scurtarea timpului de fierbere. Când s-a ajuns la fierbere reduceţi flacăra arzătorului, pentru evitarea curgerii lichidelor din vase pe plita de gătit. .

Utilizaţi numai vase cu fund plan !. .

1.4. ÎNTREŢINEREA ŞI CURAŢIREA PLITEI DE GĂTIT

Înainte de curăţirea sau întreţinerea plitei se va închide robinetul de alimentare cu gaz şi se va întrerupe alimentarea cu energie electrică prin scoaterea ştecherului din priză. .

Toate piesele aparatului expuse murdăririi, butoanele, grătarul suport pentru vase, plita şi arzătoarele sunt uşor accesibile şi se vor curăţa periodic cu o soluţie de apă caldă cu detergent. După spălare şi uscare piesele se vor reaşeza în locurile destinate acestora. Nu este admisă folosirea pentru curăţire, a pudrelor abrazive (tip TIX) sau burete metalic deoarece produc distrugerea suprafeţelor emailate sau din INOX.

Evitaţi contactul suprafeţelor emailate sau din INOX cu substanţe acide, alcaline sau cu obiecte ruginite. .

Grătarele pot fi spălate şi în maşina de spălat vase. Înainte de montarea arzătoarelor asiguraţi-vă că acestea sunt complet uscate şi orificiile de admisie a gazului nu sunt obturate. .

Dacă plita nu funcţionează normal, nu încercaţi să interveniţi, apelaţi la intervenţia unui instalator autorizat. .

Gresarea robinetelor se face ori de câte ori este nevoie dar cel puţin odată la doi ani de către un instalator autorizat. Pentru gresare se va folosi numai pastă specială, identică sau echivalentă cu cea utilizată de producătorul robinetelor. .

IMPORTANT DE REŢINUT

Dacã plita de gãtit nu este în funcţiune, robinetul buteliei de gaz sau robinetul reţelei de gaz trebuie sã fie închis.

La aprinderea arzãtoarelor se respectã urmãtoarele succesiuni:

⌘ se deschide robinetul buteliei de gaz (sau al reţelei de gaz);
⌘ se menţine apãsat butonul corespunzãtor arzãtorului timp de 5-6 secunde pentru a permite scânteii produse de electrod sã aprinã gazul;
⌘ se ţine chibritul aprins lângã arzãtorul pe care dorim sã-l punem în funcţiune în cazul modelelor fãrã aprindere electronicã.
⌘ în cazul robinetelor cu siguranţã, se menţine apãsarea max. 15 secunde.

La stingerea arzãtoarelor se respectã urmãtoarele succesiuni:

⌘ se închide robinetul buteliei de gaz (sau al reţelei de gaz);
⌘ se aşteaptã pânã când se ard gazele rãmase în conductele maşinii şi se stinge flacãra;
⌘ se închid robinetele arzãtoarelor care au fost aprinse.

❍ NU LÃSAŢI COPII SÃ SE JOACE LA PLITA DE GÃTIT !
❍ NU LÃSAŢI PLITA DE GÃTIT FÃRÃ SUPRAVEGHERE DACÃ ARZÃTOARELE SUNT APRINSE !

Respectaţi cu stricteţe toate prevederile de tehnica securitãţii, referitoare la gazele combustibile pentru a evita accidentele. .

La orice defecţiune tehnicã de funcţionare (scãpãri de gaze, flacãrã instabilã, etc.) faceţi apel la un instalator autorizat pentru gaze combustibile. .

Nerespectarea celor prescrise în prezentele instrucţiuni scuteşte producãtorul de orice rãspundere. .

Instrucţiunile conţin certificatul de garanţie. Se recomandã sã se pãstreze certificatul de garanţie, prezentarea acestuia fiind obligatorie în cazul unor defecţiuni în perioada de garanţie. .

2. INSTRUCŢIUNI DESTINATE INSTALATORULUI

2.1. ATENŢIONĂRI PENTRU INSTALATOR

Înaintea instalării verificaţi condiţiile locale de distribuţie (natura gazului şi presiunea gazului) şi reglarea aparatului, dacă sunt compatibile.

Condiţiile de reglare ale acestui aparat sunt înscrise pe eticheta aparatului (sau pe eticheta de fabricaţie).

Acest aparat nu se racordează la dispozitivul de evacuare a produselor de ardere. El trebuie instalat şi racordat conform reglementărilor de instalare în vigoare. Se acordă o atenţie deosebită dispoziţiilor referitoare la aerisire."

Este interzisă verificarea etanşeităţii cu flacără.

Este interzis ca furtunul de alimentare cu gaz să vină în contact cu pereţii cuptorului, dacă acesta este montat sub plită.

Acest aparat trebuie instalat conform reglementărilor în vigoare şi utilizat numai în spaţii bine aerisite. Consultaţi instrucţiunile înaintea instalării şi utilizării acestui aparat.

Înlocuirea cablului de alimentare se va face numai de un electrician autorizat.

2.2. MODUL DE INSTALARE, REGLARE ŞI REPARARE

2.2.1. PREGĂTIREA BLATULUI

Realizaţi orificiul în blat conform dimensiunilor indicate în figura 4. Poziţionaţi acest orificiu în varianta cea mai convenabilă. Blatul trebuie montat perfect orizontal. Protejaţi marginile tăiate ale blatului cu un adeziv termorezistent (la minim 100C), în caz contrar blaturile şi mobilierul apropiat plitei se pot decolora sau deteriora datorită temperaturii ridicate degajate de flacără şi aburi. .

SCHEMĂ DE INSTALARE A PLITEI ÎN CORPUL MOBILIERULUI

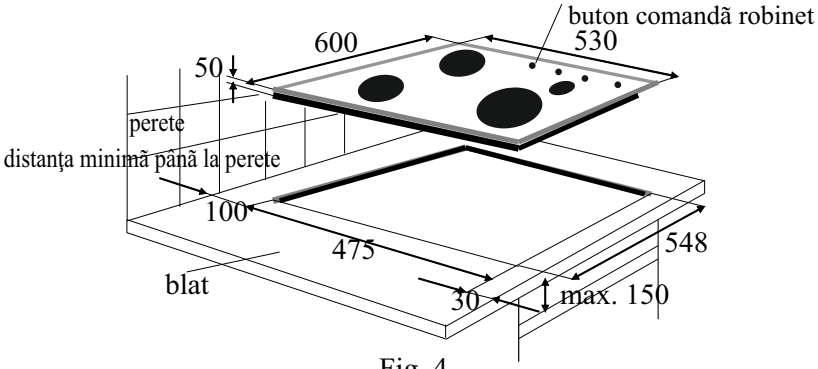

Fig. 4

2.2.2. MODUL DE INSTALARE

Plita de gãtit încastratã a fost proiectatã pentru încorporarea în partea superioarã a corpului de bucãtãrie cu o lãţime minimã de 600 mm şi grosime între 30 şi 50 mm. Fixaţi bridele, furnizate cu produsul, cu ajutorul şuruburilor autofiletante, pe partea din faţã şi spate a marginilor din spaţiul decupat (Fig. 5).

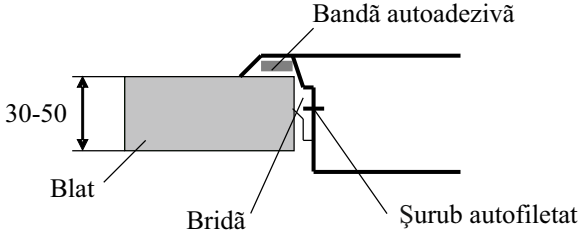

Fig. 5

Conectaţi plita la sursele de energie electricã şi gaz.

Lipiţi banda autoadezivã pe marginile aplicate pe spatele plitei (Fig. 6)

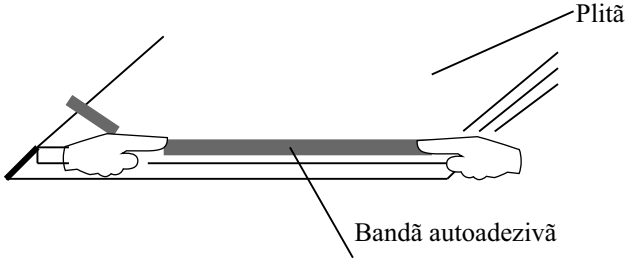

Fig. 6

Introduceţi plita în spaţiul decupat din blat şi apãsaţi plita spre blat dinspre partea ei superioarã pânã la etanşarea completã a acesteia. Instalarea plitei trebuie sã permitã accesul liber la cele douã bride de fixare din faţã.

Corpurile de mobilier suspendate trebuie amplasate la o distanţã suficientã pentru a vã creea spaţiul şi confortul necesar în timpul gãtitului.

Distanţa între plita încastratã şi corpul de mobilier alãturat este de minim 150mm.

Plita de gãtit se instalează în încãperi cu aerisire bunã. Volumul minim al încãperii va fi de cel puţin 15 mc. Toate încãperile în care se instalează plita de gãtit vor avea cel puţin o fereastrã spre exterior. Pentru fiecare mc din volumul încãperii se va prevedea 0,05 mp de fereastrã. La instalare se verificã pe eticheta montatã în spatele plitei, felul gazului pentru care este reglatã plita, dupã care se aşează pe locul de utilizare în poziţie stabilã.

Plita de gãtit trebuie conectatã obligatoriu la o prizã dotatã cu contact de protecţie (împãmântare) care sã rãmânã accesibilã, pentru a putea utiliza facilitãţile cu care este dotatã plita (aprindere electronicã).

Racordarea plitei la butelie (pentru GPL) se face folosind un furtun de cauciuc prevăzut în normele în vigoare, lungimea căruia să nu depăşească 1,1 m şi un regulator de presiune, reglat la 300 mm coloană de apă (30 mbar) montat pe butelie. Un capăt al furtunului se fixează pe cotul racord (Fig.1 sau 2 poz. 10), iar celălalt capăt pe ştuţul regulatorului de presiune. Se recomandă folosirea colierelor de strângere a furtunului la ambele capete. Racordarea la plită a sursei de gaz se poate executa în funcţie de posibilităţile de montare. Butelia de gaz se va instala în partea cotului racord. .

ESTE INTERZIS CA FURTUNUL ŞI CORDONUL DE ALIMENTARE CU ENERGIE ELECTRICĂ SĂ TREACĂ PRIN SPATELE CUPTORULUI, DACĂ ACESTA ESTE MONTAT SUB PLITĂ ! .

Înlocuirea cordonului de alimentare cu energie electrică se va face numai de către un electrician autorizat. Racordarea plitei la instalaţia de gaz natural se face rigid cu ţeavă metalică sau cu racord flexibil (conform Ordin MEC 58: 2004) atestat sau agrementat tehnic pentru utilizarea în instalaţii de gaze naturale, racord flexibil cu lungime maximă de 1 m şi diametrul minim de 10 mm, eliminînd cotul racord. .

Este necesară folosirea unui regulator de presiune reglat la 200 mm coloană de apă (20 mbar) montat pe instalaţia de gaz natural în vederea respectării presiunii de alimentare cu gaz natural (max. 25 mbar). .

Racordarea aparatului de gătit pentru alimentare cu unul din gazele menţionate trebuie să se facă în strictă conformitate cu prevederea normativelor în vigoare(Ordin MEC nr. 58 : 2004, pt. GN şi I 31-99 pentru GPL) şi numai de către un instalator autorizat la reglarea gazului pentru care este reglat aparatul.

După efectuarea operaţiei de racordare se verifică etanşeitatea îmbinărilor cu emulsie de apă cu săpun. .

ESTE INTERZISĂ VERIFICAREA ETANŞEITĂŢII CU FLACĂRĂ !

SCHIMBAREA GAZULUI DE ALIMENTARE (REGLARE)

Când apare necesitatea schimbării gazului de alimentare, operaţia se execută numai de către un instalator autorizat pentru felul gazului ce urmează a fi utilizat. Pentru trecerea de la un gaz la altul este necesară în primul rând schimbarea racordării, respectând cele indicate anterior înlocuirea ajutajelor conform tabelului 1 şi 2, respectiv reglarea debitului de gaz economic al robinetelor.

Plita de gătit este reglată pentru GPL (G30). Împreună cu plita se livrează şi un set de ajutaje pentru GN (G 20). Operaţia de schimbare a ajutajelor se va face numai de către un instalator autorizat. .

ÎNLOCUIREA AJUTAJELOR LA ARZĂTOARELE PLITEI

Pentru a avea acces la ajutaje se îndepărtează grătarul plită, capacele arzătoare şi inelele arzătoare. Cu o cheie tubulară de 7 mm se deşurubează ajutajele din corpul arzătorului şi se înlocuiesc cu ajutajele corespunzătoare fiecărui arzător pentru noul gaz de alimentare (conform tab. 1 sau 2 şi Fig. 7) .

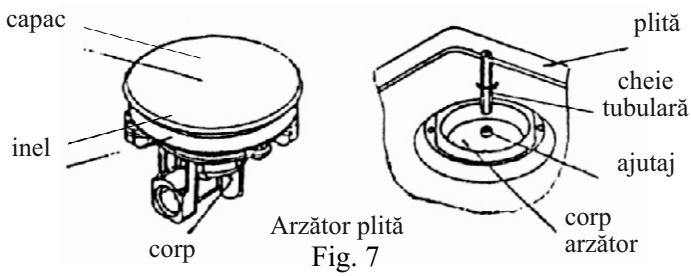

Fig. 7

REGLAREA DEBITULUI DE GAZ ECONOMIC

Reglajul debitului economic la robinetele tip Defendi se face cu ajutorul unei şurubelniţe prin tija robinetului, demontând în prealabil butoanele de comandă prin tragerea acestora de pe tija robinetului (Fig. 8).
În toate cazurile flacăra economică va fi de cca. 5 mm înălţime.

! Flacăra trebuie să ardă pe tot conturul arzătorului, să nu aibă tendinţe de stingere sau întoarcere în arzător.

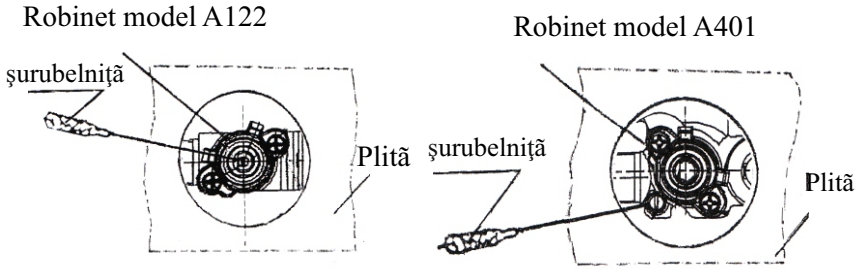

Fig. 8

Arzătoarele plitei nu necesită reglajul admisiei aerului, acesta fiind realizat prin construcţia arzătorului.

La debitul maxim flacăra obţinută trebuie să aibă o înălţime de cca 15 mm, să aibă un sâmbure bine conturat de culoare albastru-verzui de 4-5 mm şi o manta exterioară de culoare albastru-violet.

Nu este admis ca flacăra să scoată fum, să vibreze puternic, să manifeste tendinţa de rupere sau întoarcere şi nici să aibă vârfuri galbene sau roşii (Fig. 9)

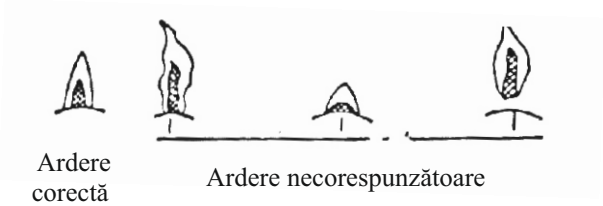

Fig. 9

2.2.3. DEFECŢIUNI POSIBILE ÎN TIMPUL FUNCŢIONĂRII ŞI MODUL DE REMEDIERE AL PLITELOR DE GĂTIT

Defecţiuni posibile	Modul de remediere
❑ Scăpări de gaz (miros caracteristic)	❍ Se verifică etanşarea regulatorului de gaz şi furtunul de alimentare. ❍ Se apelează la un instalator autorizat
❑ Flacără instabilă	❍ Se reglează presiunea gazului din regulatorul de gaz sau reţeaua de distribuţie de către un instalator autorizat
❑ Arzătoarele la punctul economic se sting	❍ Se reglează economicul de către un instalator autorizat
❑ Flacăra se desprinde	❍ Se reglează presiunea gazului din regulatorul de gaz sau reţeaua de distribuţie de către un instalator autoziat
❑ Flacără puternică la arzător	❍ Ajutajul gazului respectiv este necorespunzător, presiunea gazului este prea mare. Schimbarea ajutajului, reglarea presiunii gazului.
❑ Se stinge flacăra la trecerea sau funcţionarea economică	❍ Reglare economică necorespunzătoare. Se reglează debitul economic. ❍ Capac arzător aşezat necorespunzător.

DEFECŢIUNI POSIBILE ÎN TIMPUL FUNCŢIONĂRII ŞI MODUL DE REMEDIERE AL PLITELOR DE GĂTIT DOTATE CU ROBINEŢI DE SIGURANŢĂ

Defecţiuni posibile	Modul de remediere
La încetarea apăsării butonului flacăra se stinge; ❑ Butonul a fost prea puţin apăsat ❑ Termoelementul este reglat incorect ❑ Termoelementul este defect	❍ Se ţine butonul mai mult timp apăsat ❍ Se reglează corect termoelementul ❍ Se înlocuieşte termoelementul
Timpul de deschidere prea lung; ❑ Termoelementul este prea în interiorul flăcării	❍ Se scoate din flacără vârful termoelementului
Timpul de închidere prea lung	❍ Se introduce în flacără mai mult vârful termoelementului
Flacără economică slabă	❍ -Se reglează economicul (flacără cca 5 mm) sau se verifică presiunea gazului.

2.3. LISTA PIESELOR DE SCHIMB

Nr.	DENUMIRE PIESĂ	MODEL 1695			
		PIR	PIAR	PIAR-S	PIAUR-S
1	Plitã	✓	✓	✓	✓
2	Grãtar plită	✓	✓	✓	✓
3	Robinet simplu cu o cale	✓	✓		
4	Robinet simplu cu o cale cu siguranţă			✓	✓
5	Corp arzător auxiliar	✓	✓	✓	✓
6	Corp arzător semirapid	✓	✓	✓	✓
7	Corp arzător rapid	✓	✓	✓	
8	Corp arzător ultrarapid TRIPLĂ COROANĂ				✓
9	Capac arzător auxiliar	✓	✓	✓	✓
10	Capac arzător semirapid	✓	✓	✓	✓
11	Capac arzător rapid	✓	✓	✓	
12	Capac arzător ultrarapid TRIPLĂ COROANĂ				✓
13	Cot + racord GPL	✓	✓	✓	✓
14	Inel arzător auxiliar	✓	✓	✓	✓
15	Inel arzător semirapid	✓	✓	✓	✓
16	Inel arzător rapid	✓	✓	✓	
17	Inel arzător ultrarapid TRIPLĂ COROANĂ				✓
18	Ajutaj G30 Φ0,50 (G20 Φ0,77)	✓	✓	✓	✓
19	Ajutaj G30 Φ0,65 (G20 Φ0,97)	✓	✓	✓	✓
20	Ajutaj G30 Φ0,85 (G20 Φ1,25)	✓	✓	✓	
21	Ajutaj G30 Φ0,93 (G20 Φ1,40)				✓
22	Buton robinet	✓	✓	✓	✓
23	Bobină pt. aprindere electronică		✓	✓	✓
24	Electrod aprindere electronică		✓	✓	✓
25	Siguranţă cu lungime de l = 250 mm			✓	✓
26	Siguranţă cu lungime de l = 450 mm			✓	✓

2.4. SCHEMĂ DE CONEXIUNI ELECTRICE

PLITĂ DE GĂTIT CU GAZE ÎNCASTRATĂ model 1695
CU APRINDERE ELECTRONICĂ

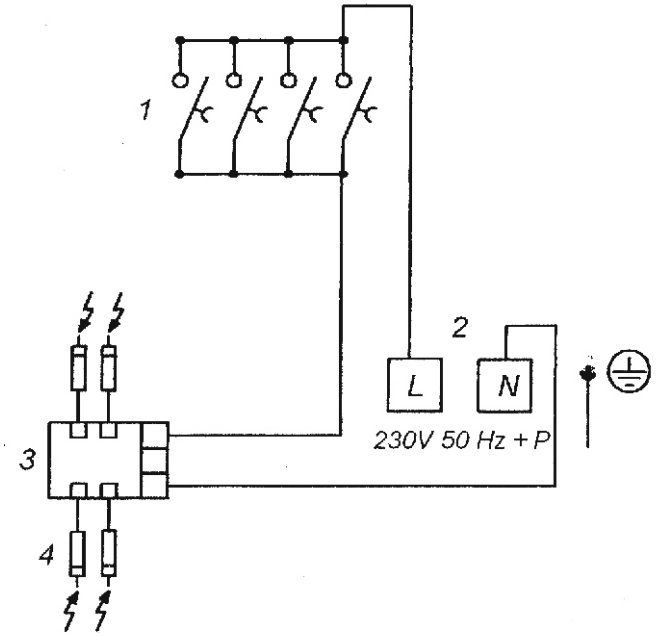

1. Microîntrerupătoare fără reţinere pentru aprindere electronică
2. Bloc de joncţiune
3. Bobină de aprindere electronică
4. Electrozi de aprindere

2.5. DECLARAŢIE DE CONFORMITATE CE

Noi, "METALICA" S.A. Oradea, str. Uzinelor nr. 10, jud. Bihor, cu numărul de înmatriculare la Registrul Comerţului J05/128/1991, declarăm pe proprie răspundere că: Produsul Plită de gătit cu gaze încastrată **METALICA:**

Model: 1695 PIR ☐
1695 PIAR ☐
1695 PIAR-S ☐
1695 PIAUR-S ☐

seria .....
la care se referă această declarație respectă cerințele de protecție și este în conformitate cu: .
-HG 775/2011 (M.OF. nr. 595 din 23 august 2011)
-certificat de examinare de tip nr. 097-453/EC emis în anul 2009 de ISCIR-CERT
-supravegherea sistemului calității ISCIR-CERT cu nr. de identificare 1798

Oradea, Numele și prenumele .....
..... Semnătura .....
(data) (ștampila)

METALICA S.A. ORADEA, Str. Uzinelor 10, cod 410605, Jud. Bihor, ROMÂNIA
email:office@metalicaoradea.ro, www.metalicaoradea.ro

PRODUCE ȘI COMERCIALIZEAZĂ

MASINI ȘI REȘOURI DE GĂTIT CU GAZE

PLITE INCASTRABILE DE GĂTIT CU GAZE

SOBE DE ÎNCĂLZIT ȘI SOBE DE GĂTIT ȘI ÎNCĂLZIT CU COMBUSTIBIL SOLID

ȘTANȚE ȘI MATRIȚE

CE 1798